Playcorder TS

Automatic Cassetten-Recorder für Batterie- und Netzbetrieb

Bedienungs-anleitung

Bedienungselemente und Teile des Gerätes

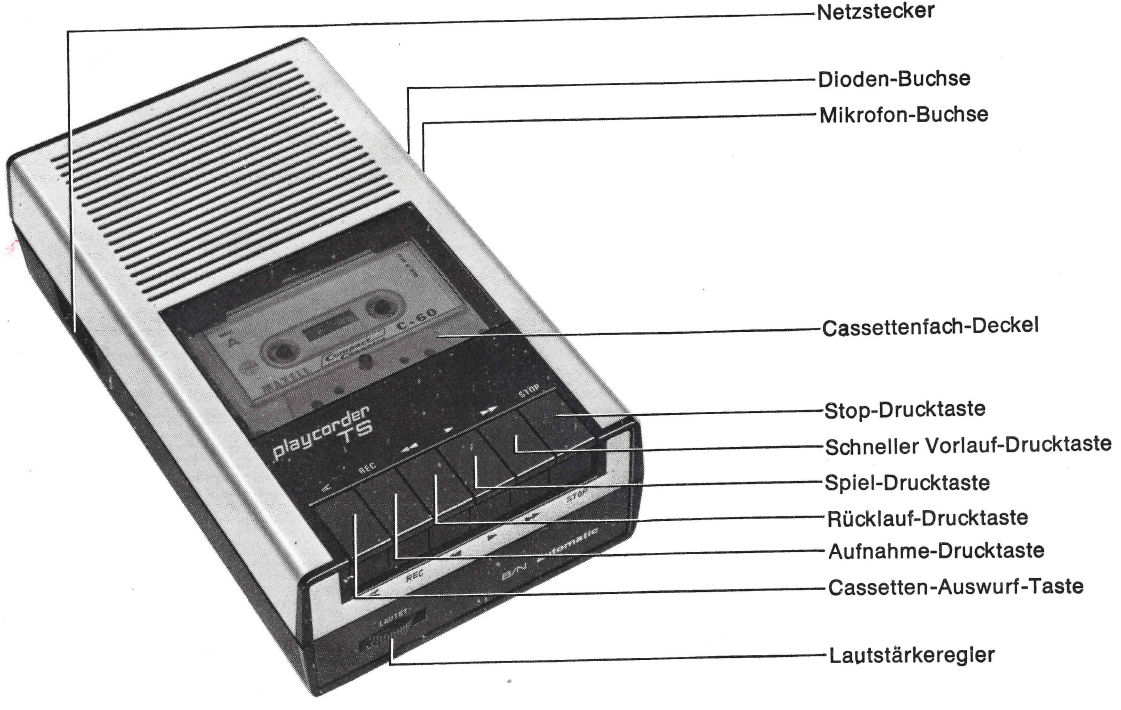

Cassetten-Tonbandgerät für Batterie - und Netzbetrieb.

Der »Playcorder TS« ist ein hochwertiges Gerät.
Damit Sie alle Möglichkeiten dieses herrlichen Gerätes ausschöpfen können, beachten Sie bitte die Bedienungshinweise.

Eigenschaften

Sie können jede Compact- oder MusiCassette benutzen.
Eine eingebaute automatische Aufnahme-Aussteuerung ermöglicht Ihnen problemlose und leichte Aufnahmen.
Bitte beachten Sie, daß bei Aufnahme zuerst die Aufnafhme-Sperrtaste und dann die Spiel-Drucktaste eingedrückt wird.

1. Stromquelle

Batteriebetrieb: In das Batteriefach auf der Unterseite des Gerätes legen Sie 4 Batterien ein. Bitte beachten Sie, daß die Batterien richtige Polarität haben, da sonst das Gerät nicht spielt oder evtl. beschädigt werden kann.
Wenn Sie Ihr Gerät für längere Zeit nicht benutzen (ca. 1 Monat), nehmen Sie bitte die Batterien heraus.

Netzbetrieb: Stecken Sie das mitgelieferte Netzkabel in den Netzstecker am Gerät und in eine Netzsteckdose. Wenn das Gerät mit Wechselstrom betrieben wird, schalten sich die Batterien automatisch aus.

2. Einlegen und Herausnehmen der Cassette

Drücken Sie leicht die Cassetten-Auswurf-TASTE, und legen Sie die Cassette in das geöffnete Cassettenfach ein. Bitte achten Sie darauf, daß die Cassette weit genug eingeschoben wird, da sich der Deckel des Cassettenfaches sonst nicht schließen läßt.

Wollen Sie die Cassette herausnehmen, so drücken Sie die Auswurf-Taste ganz durch. Die Cassette wird dann ausgeworfen.

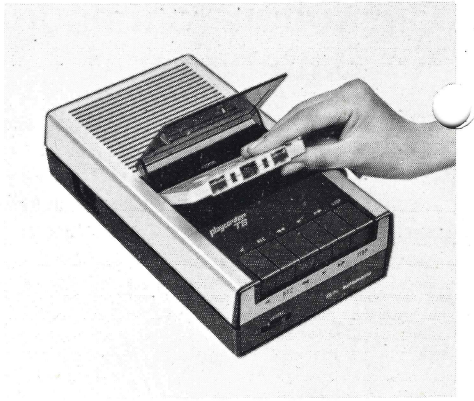

Aufnahme und Wiedergabe

1. Wiedergabe

Durch Eindrücken der Spiel-Drucktaste wird der Recorder in Betrieb gesetzt. Den Klang regulieren Sie bitte mit dem Lautstärkeregler. Wollen Sie die Cassette anhalten, drücken Sie die Stop-Drucktaste.

2. Schneller Vorlauf und Rücklauf

Wollen Sie die Cassette auf- oder abspulen, so drücken Sie bitte die Vorlauf- bzw. Rücklauf-Drucktaste. Wenn Sie Vor- oder Rücklauf unterbrechen wollen, benutzen Sie bitte die Stop-Drucktaste.

3. Aufnahme über Mikrofon

Schließen Sie das Mikrofon an der dafür vorgesehenen Mikrofon-Buchse am Cassetten-Recorder an. Achten Sie bitte darauf, daß der Fernbedienungsschalter am Mikrofon in der OFF-Position steht.
Drücken Sie erst die Aufnahme-Drucktaste und dann die Spiel-Drucktaste.
Halten Sie das Mikrofon ca. 15—20 cm von der Tonquelle entfernt. Jetzt schieben Sie den Fernbedienungsschalter am Mikrofon in die ON-Positon.
Die eingebaute automatische Aufnahme-Aussteuerung steuert Ihre Aufnahme selbsttätig bestmöglich aus.

4. Direktaufnahme vom Radio oder von einer anderen zweiten Tonquelle

Verbinden Sie das andere Gerät mit Ihrem PLAYCORDER TS mit Hilfe eines Diodenkabels, und bedienen Sie das Gerät wie bei Mikrofonaufnahmen.

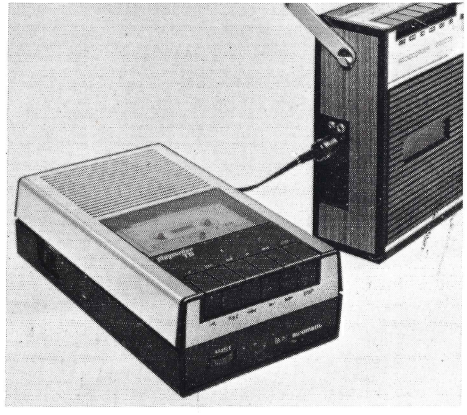

5. Löschen

Es ist nicht nötig, eine Cassette vor einer neuen Aufnahme zu löschen, da dies bei jeder Aufnahme automatisch geschieht.
Wenn Sie jedoch eine Cassette ohne Neuaufnahme löschen wollen, dann legen Sie die Cassette in das Gerät, stellen den Lautstärkeregler auf NULL und verfahren dann genauso, als ob Sie eine Aufnahme machen wollen.

6. Vermeiden von irrtümlichem Löschen

Um eine Aufnahme nicht irrtümlich zu löschen, brechen Sie auf der Rückseite der Cassette die kleinen Plastikzähne aus. Mit ausgebrochenen Zähnen kann diese Cassette dann nicht mehr bespielt oder gelöscht werden. MusiCassetten sind so eingerichtet, daß ein irrtümliches Löschen nicht möglich ist.

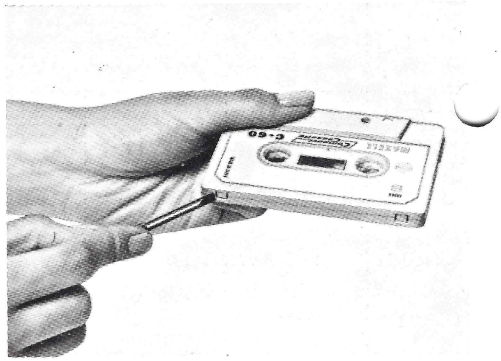

Wichtige Hinweise:

Wenn Sie feststellen, daß die Tonqualität schlechter wird oder daß die Lautstärke nachläßt, dann ist dies ein Zeichen dafür, daß die Batterien Ihres Gerätes leer sind. Um sich Sicherheit zu verschaffen, können Sie das Gerät kurzfristig mit dem Netzkabel an das Stromnetz 220 V anschließen und einen Vergleich vornehmen. Sind bei Netzbetrieb die Leistungen wieder einwandfrei, sind die Batterien leer und müssen sofort erneuert werden.
Abgesehen davon sollten Sie von Zeit zu Zeit das Batteriefach öffnen und nachprüfen, ob Ihre Batterien noch in Ordnung und die Batteriekontakte nicht oxydiert sind. Reinigen Sie die Batteriekontakte von Zeit zu Zeit.
Schmutzige oder verstaubte Aufnahme- und Löschköpfe sind der häufigste Grund für schlechte Aufnahmen und schlechtes Löschen.

Reinigen der Tonköpfe

Nehmen Sie die Cassette heraus, und drücken Sie die Spiel-Drucktaste ein. Jetzt erscheinen Aufnahme- und Löschknopf in dem freien Loch. Reiben Sie beide vorsichtig und sanft mit einem sauberen, nicht fusselnden Tuch ab. Sehr gut geeignet ist unser Tonkopf-Reinigungsband. Siehe Sonderangebot & Doppelpackung II''-Best. -Nr. 91 262.

Am besten befeuchten Sie das Tuch mit Reinigungsalkohol. Im Handel sind auch spezielle Tonkopf-Reinigungsflüssigkeiten erhältlich.

Von Zeit zu Zeit sollten Sie auch mit einem weichen Pinsel die Drucktasten und die Zwischenräume zwischen den Drucktasten reinigen.

- Stellen Sie Ihr Gerät bitte nicht an einem feuchten oder staubigen Platz ab, und bewahren Sie es vor direkter Sonneneinstrahlung über längere Zeit.
- Wenn bei eingelegter Cassette das Band abgelaufen ist, läuft der Motor jedoch weiter. Stellen Sie deshalb mit der Stop-Drucktaste das Gerät aus, da sonst mechanische Teile Ihres Cassetten-Recorders beschädigt werden können.

Technische Angaben

Aufnahmezeit	C 60 = 2 x 30 Min. C 90 = 2 x 45 Min. C 120 = 2 x 60 Min.
Stromquelle	220 V ≈ und 6 V Gleichstrom
Frequenzwiedergabe	150 – 8000 Hz
Störabstand	Min. 32 dB
Ausgangsleistung	Max. 1 Watt
Lautsprecher	90 mm-Volltonlautsprecher
Stromaufnahme	Aufnahme/Wiedergabe 90 mA
Abmessungen	143×250×66 mm

Technische Änderungen vorbehalten

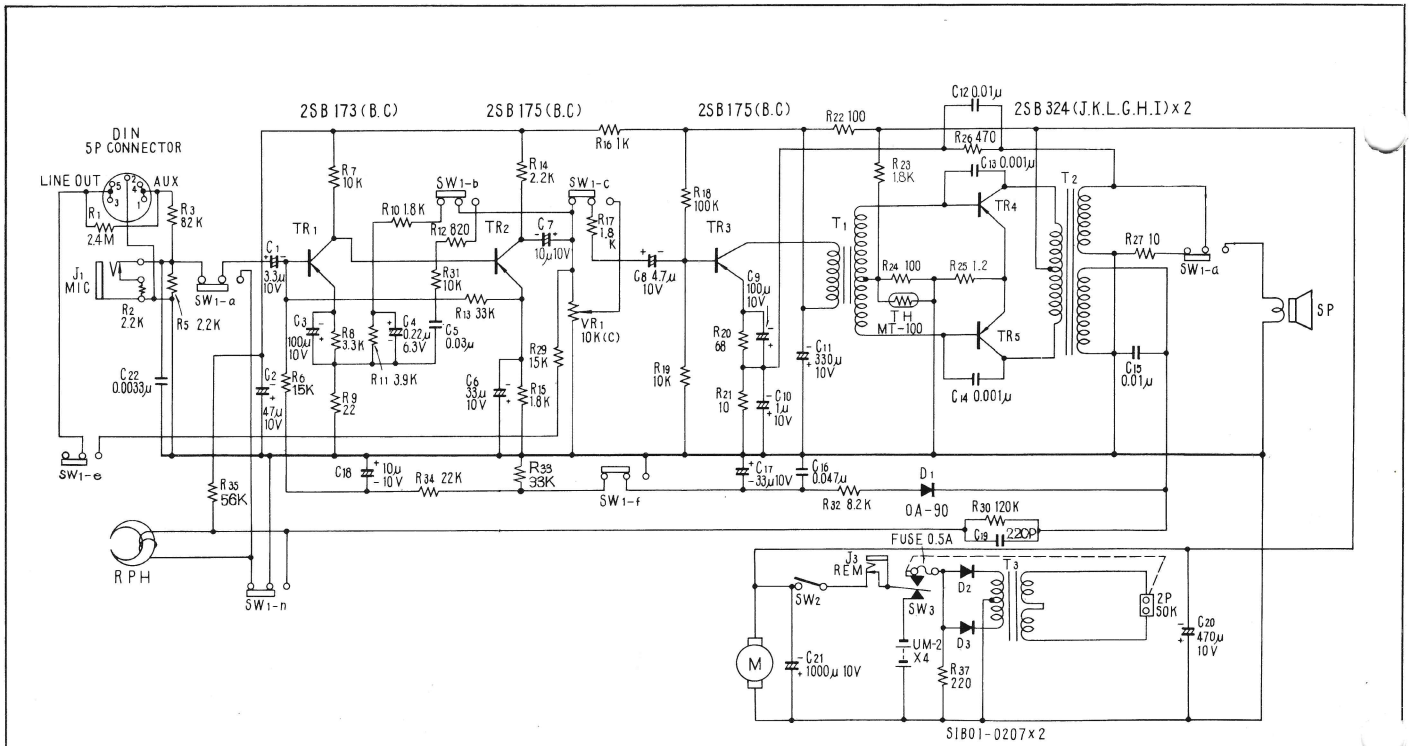

Technische Änderungen vorbehalten

(G-G)